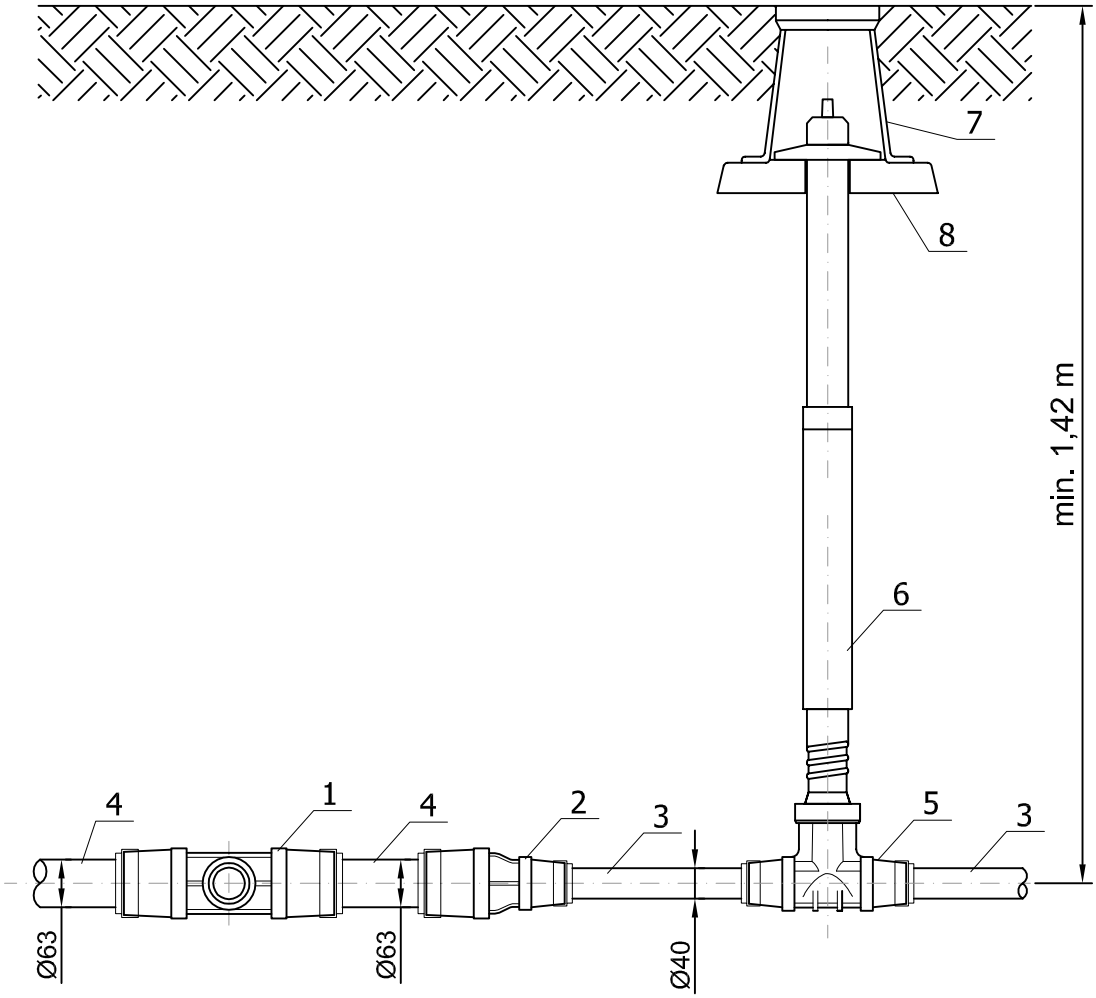

1. Trójnik redukcyjny ISO ϕ63/40 typu Hawle 6531
2. Redukcja ISO ϕ63/40 typu Hawle 6310
3. Rura ciśnieniowa PE100 SDR11 ϕ40
4. Rura ciśnieniowa PE100 SDR11 ϕ63
5. Zasuwa do przyłączy domowych 1¼" typu HAWLE 2630
6. Obudowa do zasuwy typu HAWLE 9601
7. Skrzynka uliczna
8. Płyta betonowa

UWAGA:

Szczegół zasuwy wodociagowej w węźle: W22.

Biuro Usług Projektowych i Nadzoru Technicznego mgr inż.Janina Bartoszek Dobranowska 43-450 USTROŃ, ul.Myśliwska 3 tel/fax 33 854 34 37			
ADRES	43-450 Ustroń ul. Baranowa,		
INWESTOR	Miasto Ustroń, 43-450 Ustroń ul. Rynek 1	***DATA***	V 2014
TYTUŁ PROJEKTU	Projekt PB podłączy wodociągowych do budynków mieszkalnych przy ul. Baranowej w Ustroniu	***NR RYS.***	8
TYTUŁ RYSUNKU	Szczegół zasuwy wodociągowej na przyłączu do budynku nr 9A	***SKALA***	1:10
PROJEKTANT	mgr inż.Janina Dobranowska upr.nr 94/81/B-B		
OPRACOWAŁ	mgr Inż.Aleksander Ponlatowskl		
SPRAWDZIŁ	mgr Inż.Roman Zabdyr upr.nr 49/M/85		