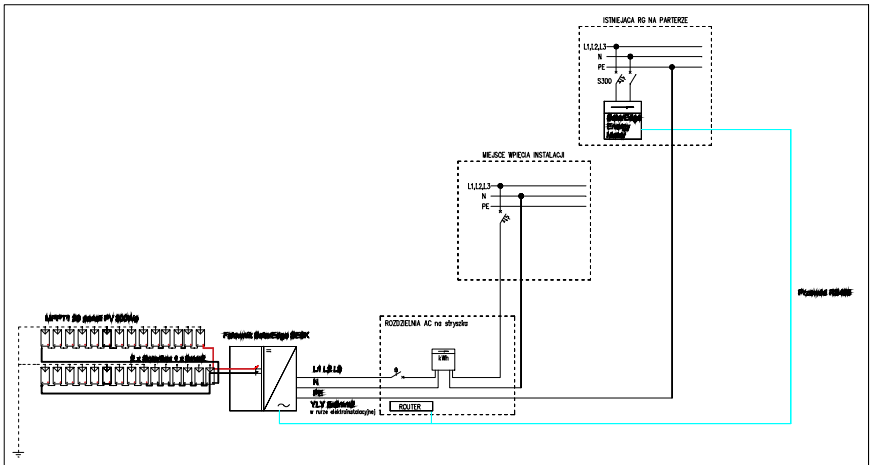

Imię i nazwisko nr uprawnień:	data i podpis:	Inwestor:	Miasto USTROŃ ul. Rynek 1, 43-450 Ustroń
Opracował: Inż. Krzysztof Jurkowski	[illegible]	Obiekt:	Budynek Żłobka miejskiego w Ustroniu, ul. Gołoszyńskiego 49
Projektował: Inż. Krzysztof Jurkowski	[illegible]	Temat:	Projekt instalacji fotowoltaicznej dla budynku Żłobka miejskiego, ul. Gołoszyńskiego 49
			Schemat elektryczny. Nr rys: 4